Схема прочтения шифра на дугообразные фермы

Шифр состоит из одиннадцати символов и групп символов.

Пример: **TCT29x26K12A12C2XVP**

x y

1 2 3 4 5 6 7 8 9 10 11

1 – тип изделия: **TC** – ферма дугообразная, **TLC** – ферма легкой серии (T23) дугообразная;

2 – вид фермы в поперечном сечении:

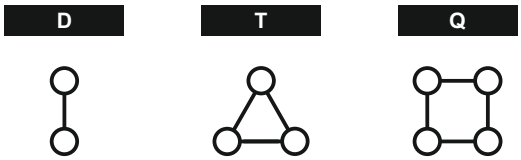

3 – размер поперечного сечения фермы по наружному габариту (в сантиметрах):*

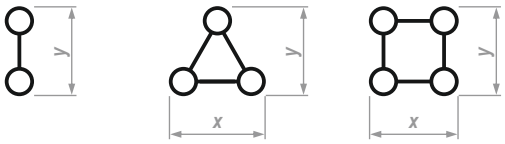

* для вида **D** вводится только значение **y**

4 – вариант исполнения фермы:**

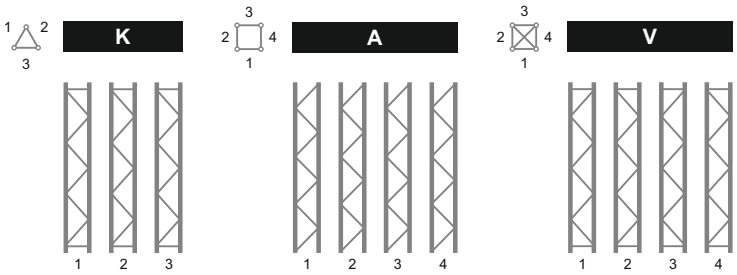

** для вида **D** вводить символ #

5 – диаметр круга по внешней стороне (в метрах):

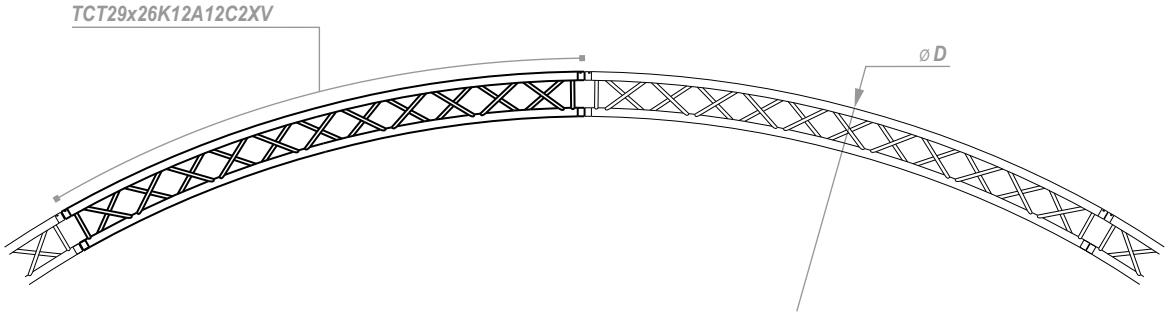

Рис. 1 – фрагмент круга из треугольных ферм серии T29

6 – положение фермы относительно плоскости круга:

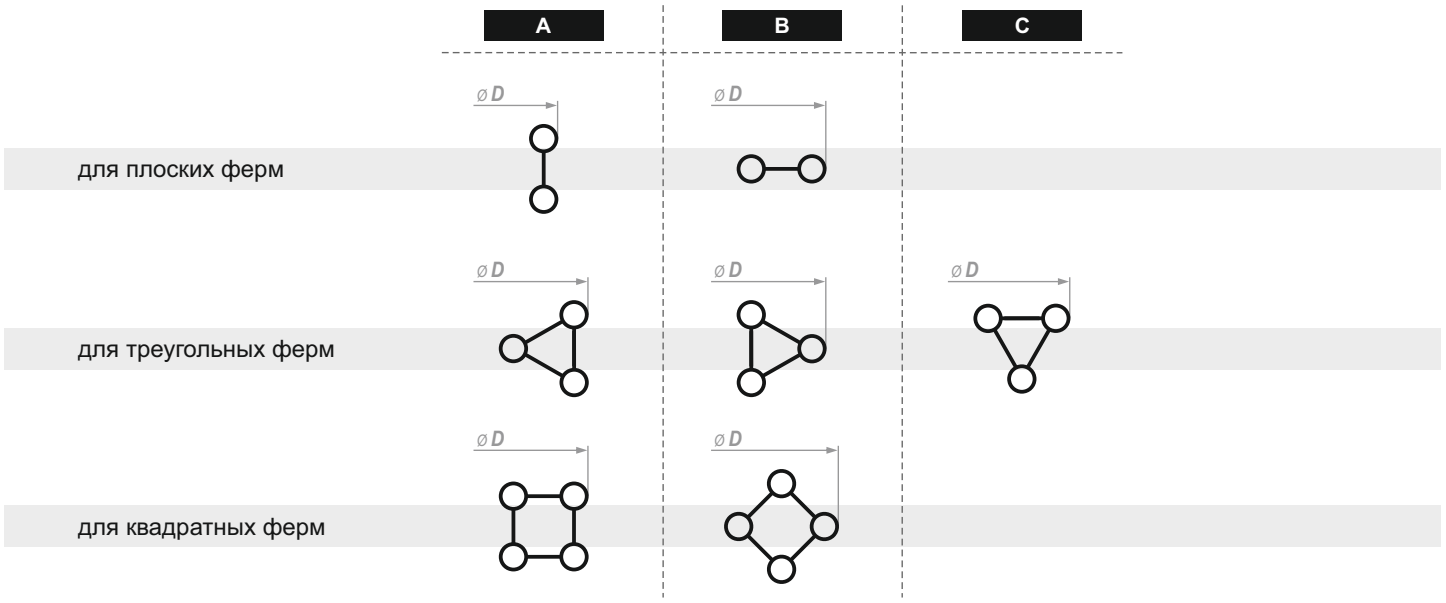

7 – количество ферм в круге;

8 – способ соединения: **T** – фланцевый, **C2** – конусный (тип C2), **C3** – конусный (тип C3);

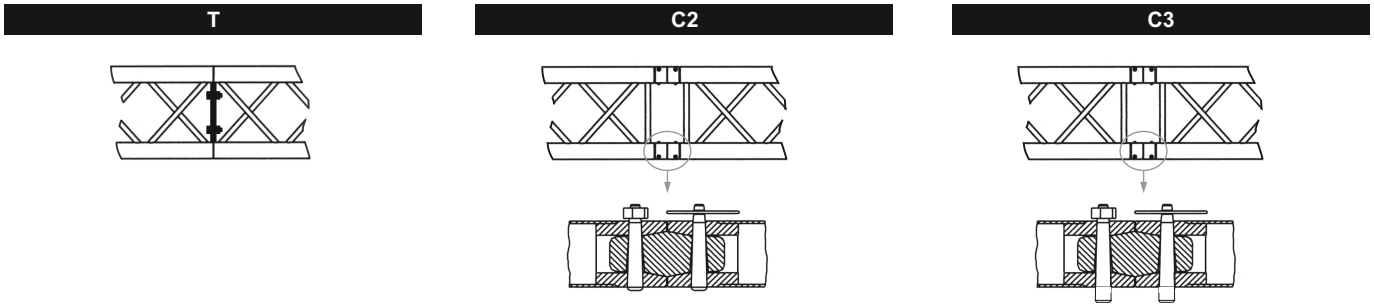

9 – сечение основных труб (материал АД35 Т1 (6082 Т6)): **X** – Ø50×2,5
Y – Ø50×4

10 – сечение труб раскосов (материал АД35 Т1 (6082 Т6)): **V** – Ø20×2
W – Ø25×3
X – Ø50×2,5

11 – модернизация: Р - модернизированная.

Для ферм легкой серии символы **7** и **8** не вводятся, сечения труб всегда неизменны и составляют Ø50×1,5 и Ø12×1,5 соответственно (материал АД31 Т).